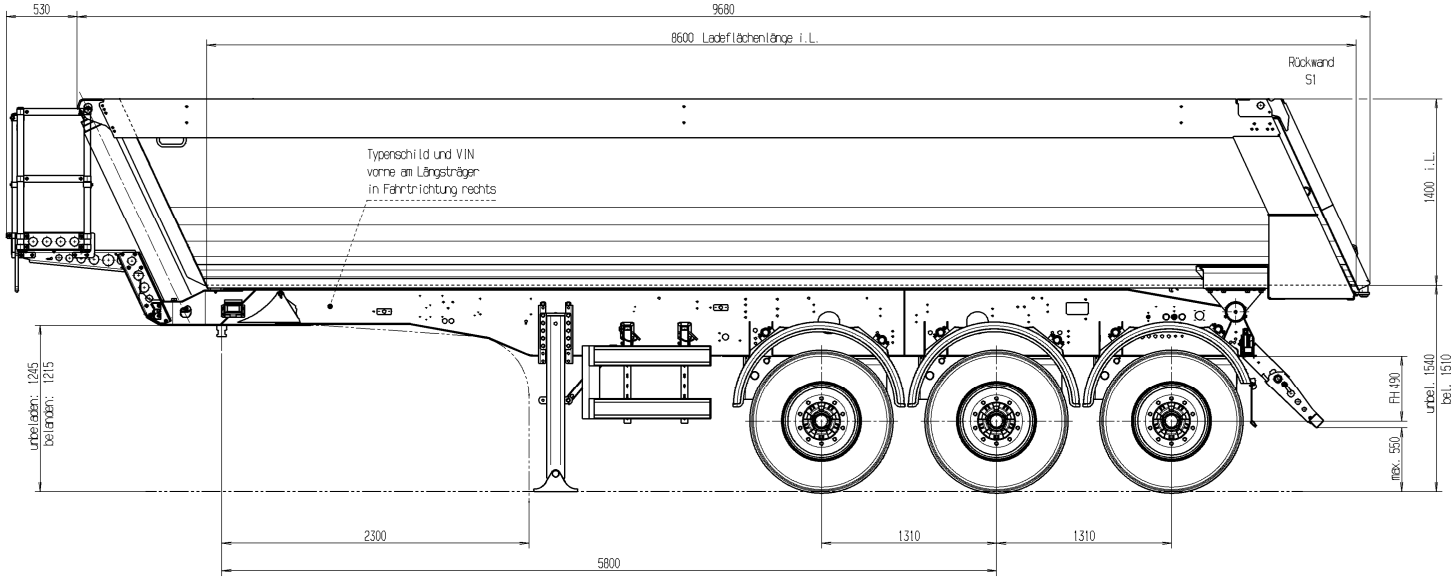

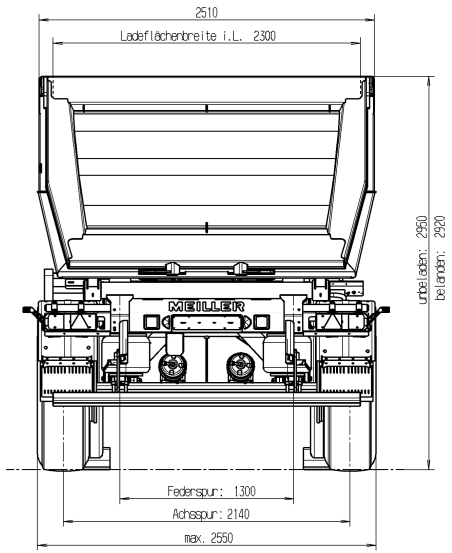

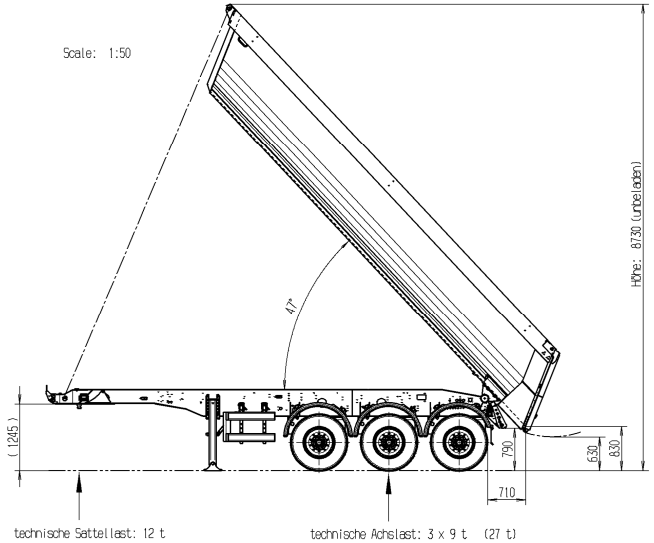

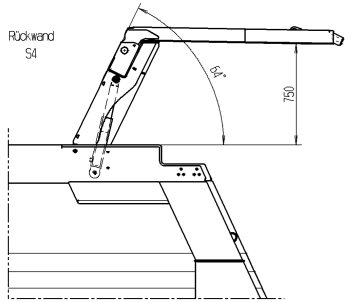

Darstellung:
- Unbeladen
- Fahrhöhe 490 mm
- Reifen 385/65 R 22,5
- Seitenwandhöhe 1400 mm

Abbildungen enthalten Sonderausstattungen.

Seitenwand-höhe (mm)	Volumen (m^3)
1300	24
1400	26
1500	28
1600	30
1700	32
1800	34
1900	36
2000	38

Werkstoff/material

Dokumentenindex document index: --

Änderungsnummer revision number:

Abt. Dept. | Datum date | Name name

Gezeichnet drawn

Anzahl quantity:

Änderungsbeschreibung revision text

Abt. Dept. A-TK | Datum date | Name name

Gezeichnet drawn 11.11.15 PAD

Gegrüft checked 11.11.15 HAM

Allgemeintoleranzen nach general tolerance according to 0000 0391 501

Oberflächen nach surface according to 0000 0391 500

Passeneß fit size | Rauheß dimension

Maßstab/scale 1:20

Benennung/title

ANGEBOTSZEICHNUNG

Baumuster-Bez.: MHPS 12/27 LOS S1 / S4

Verkaufs-Bez.: MHPS 44/3 L

© F.X. MEILLER
Schutzvermerk nach protection notice acc. to DIN ISO 16016

F.X. MEILLER
Fahrzeug- und Maschinenfabrik GmbH & Co KG - 80997 München

Zeichnung-Nr./drawing no. Pos. Ch. Blatt/sheet

0844 0135 516

FORMAT B = A1

CAD: CATIA V5

Kennzeichnung nach identification according to